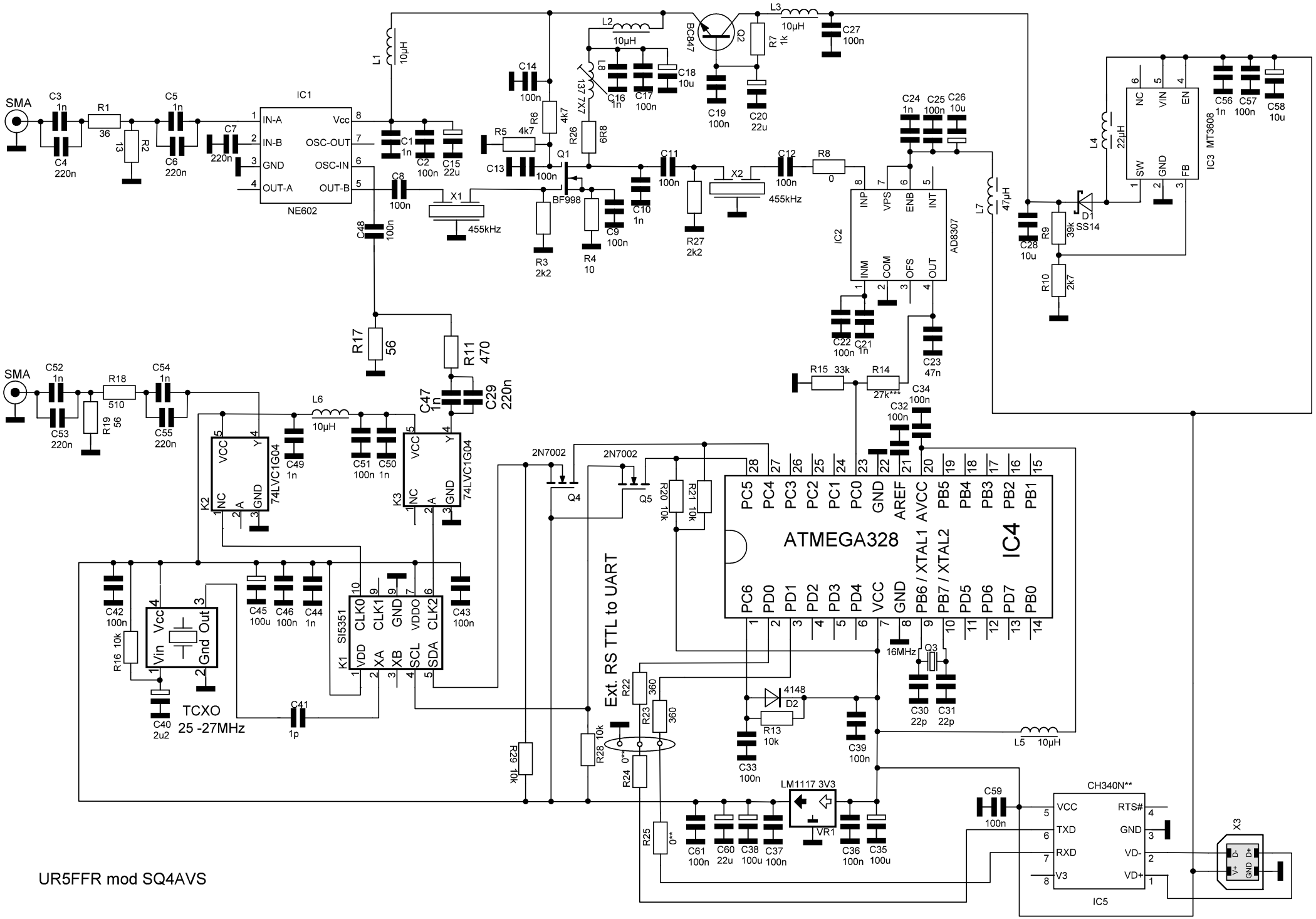

UR5FFR mod SQ4AVS